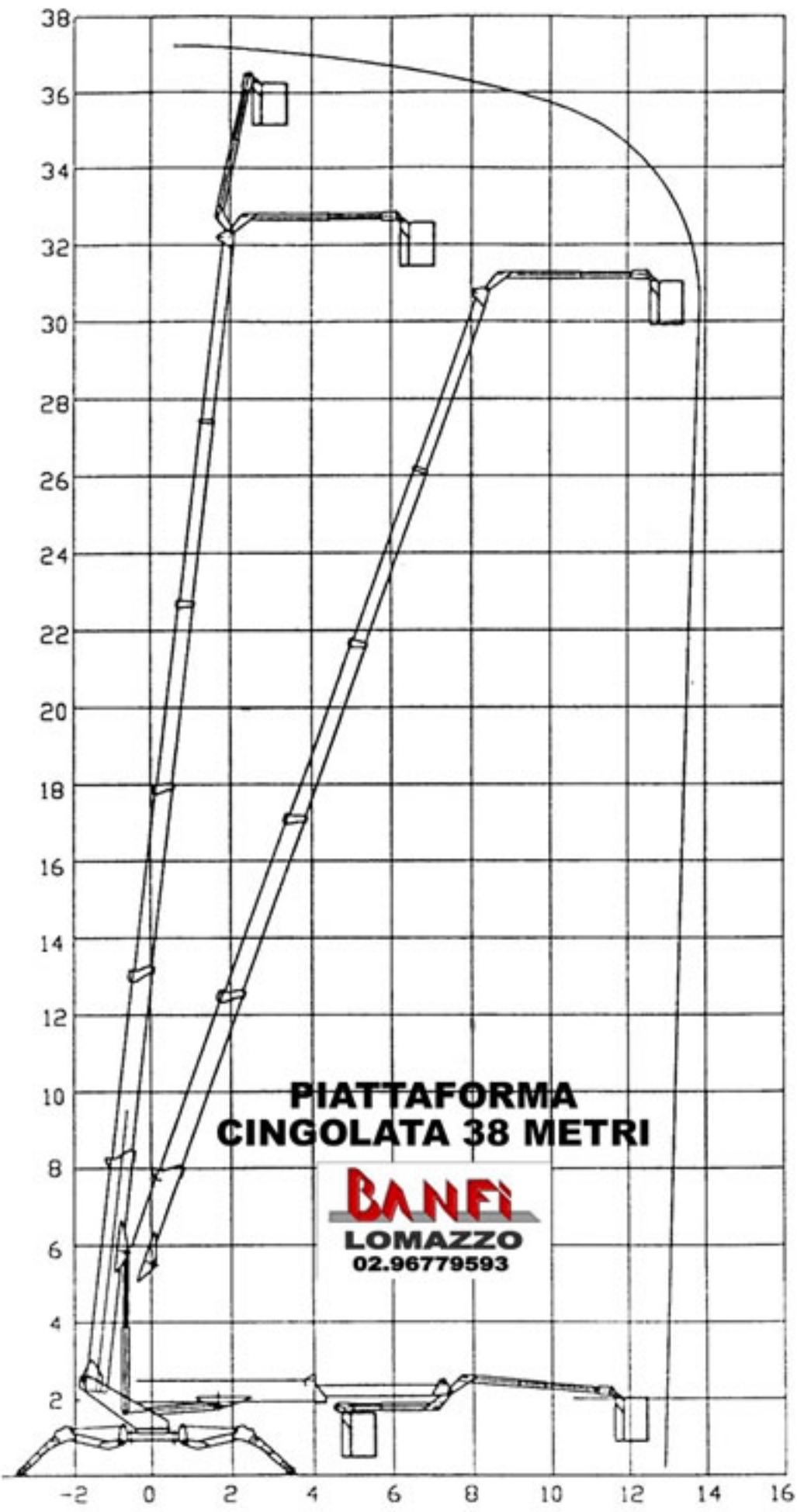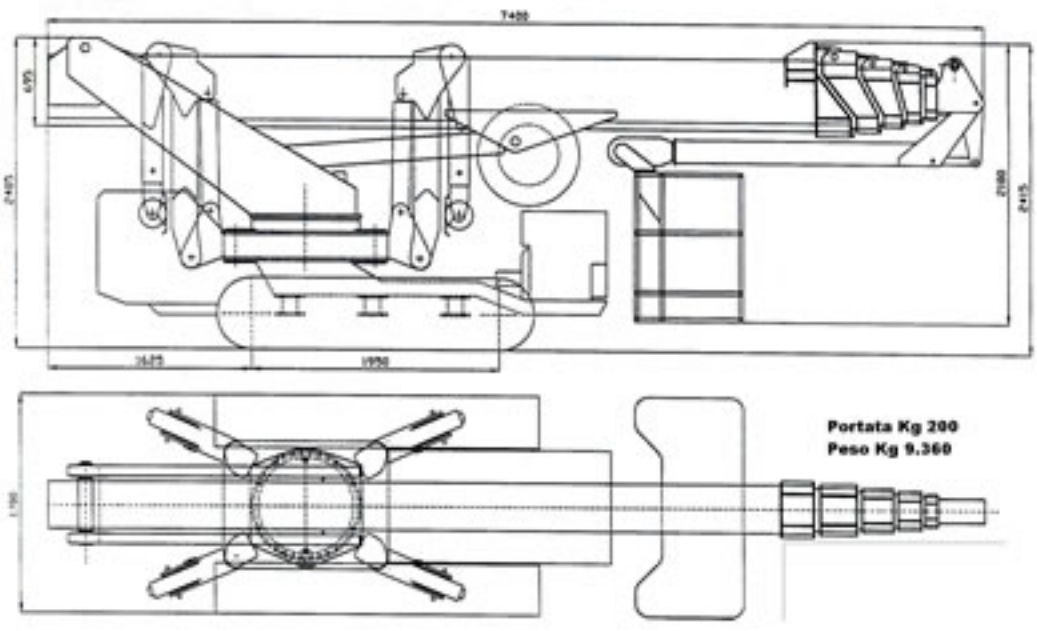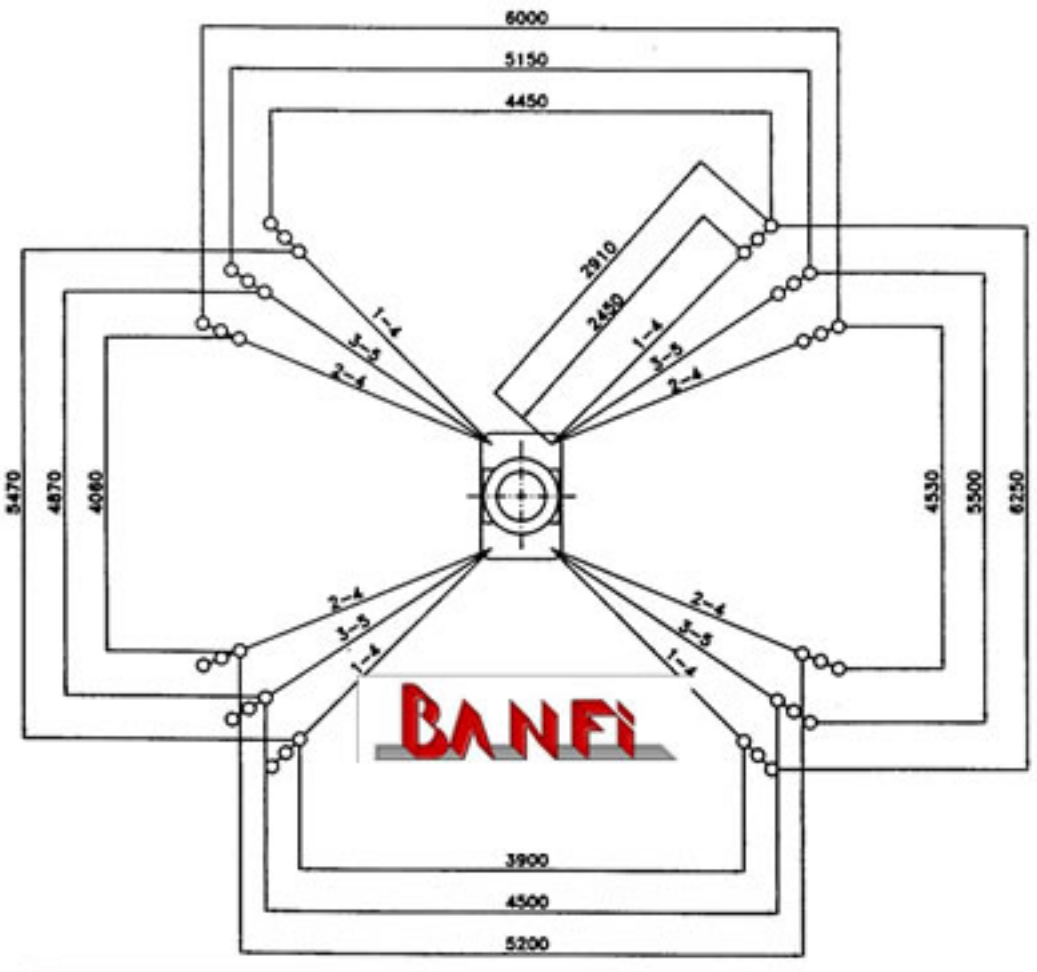PA 38 RAGNO PALAZZANI TSJ 38